Załącznik nr 5 do OPZ
sprawa numer: 4/DB/PN/2018

ZESTAWIENIE STOLARKI DRZWIOWEJ

rodzaj wyrobu / typ	DRZWI WEWNĘTRZNE	DRZWI WEWNĘTRZNE	DRZWI WEWNĘTRZNE	DRZWI WEWNĘTRZNE	DRZWI ZEWNĘTRZNE	DRZWI WEWNĘTRZNE	DRZWI WEWNĘTRZNE	DRZWI WEWNĘTRZNE	DRZWI WEWNĘTRZNE	DRZWI WEWNĘTRZNE	DRZWI WEWNĘTRZNE
cecha	D1	D3	D3a	D4	D5	D6	D7	D8	D10	D11	DD
SCHEMAT		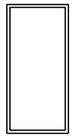	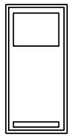	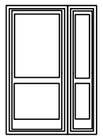	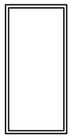	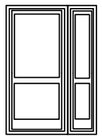	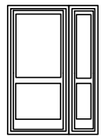	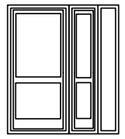	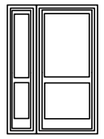	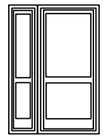	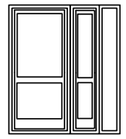
WYMIARY W ŚWIETLE MURU So (cm)	90	106	106	180	106	175	175	185	165	145	185
WYMIARY W ŚWIETLE MURU Ho (cm)	200	200	200	200	200	200	200	220	205	210	220

	lewe	prawe	lewe	prawe	lewe	prawe	lewe	prawe	lewe	prawe	lewe	prawe	lewe	prawe	lewe	prawe	lewe	prawe	lewe	prawe	lewe	prawe
PARTER	5	5	3		2	1		1	1	1		1		2		1		1			1	
PIĘTRO 1				2															1			
PIĘTRO 2																						
RAZEM SZTUK	10		5		3		1		2		1		2		1		1		1		1	
UWAGI	drzwi do pokojów i innych pomieszczeń drzwi o odporn. ogniowej EI30 -w tym jedna sztuka EI60 wszystkie drzwi z samozamykaczem		drzwi do pokojów min. 90cm w świetle z samozamykaczem		drzwi do toalet w pokojach dla osób niepełnosprawnych min. 90cm w świetle		drzwi o odporn. ognlowej EI 60 szersze skrzydło mln. 90cm w świetle z samozamykaczem		drzwi ocieplone U max < 1,3 W/(m²x K) min. 90cm w świetle z samozamykaczem		drzwi o odporn. ognlowej EI 60 szersze skrzydło min. 90cm w świetle z samozamykaczem		szersze skrzydło min. 90cm w świetle z samozamykaczem		drzwi z naświetlem bocznym drzwi i naświetla o odporn. ogniowej EI 30 szersze skrzydło min. 90cm w świetle z samozamykaczem		drzwi ocieplone U max < 1,3 W/(m²x K) szersze skrzydło mln. 90cm w świetle z samozamykaczem		drzwi ocieplone U max < 1,3 W/(m²x K) szersze skrzydło min. 90cm w świetle z samozamykaczem		drzwi z naświetlem bocznym drzwl dymoszczelne szersze skrzydło min. 90cm w świetle z samozamykaczem	

UWAGA!

PRZED ZAMAWIANIEM STOLARKI NALEŻY
SPRAWDZIĆ WYMIARY W NATURZE
NA SCHEMATACH POKAZANO
DRZWI ZEWNĘTRZNE
W WIDOKU OD ZEWNĄTRZ

ZESTAWIENIE STOLARKI DRZWIOWEJ

rodzaj wyrobu / typ	DRZWI WEWNĘTRZNE	DRZWI WEWNĘTRZNE	DRZWI ZEWNĘTRZNE	DRZWI ZEWNĘTRZNE	DRZWI ZEWNĘTRZNE	DRZWI ZEWNĘTRZNE	DRZWI ZEWNĘTRZNE	DRZWI ZEWNĘTRZNE	DRZWI ZEWNĘTRZNE	DRZWI ZEWNĘTRZNE	DRZWI ZEWNĘTRZNE	DRZWI ZEWNĘTRZNE
cecha	D14	D15	D16	D17	D18	D19	D20	D21	D22	D23	D24	D25
SCHEMAT	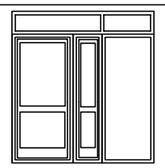	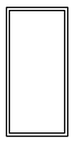	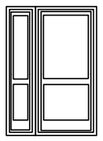	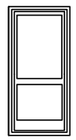	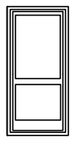	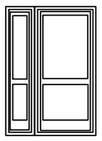	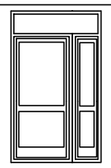	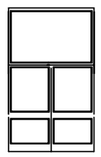	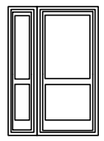	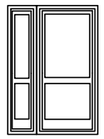	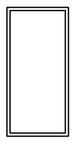	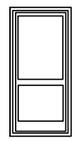
WYMIARY W ŚWIETLE MURU So (cm)	240	106	165	100	100	130	130	209	140	130	106	
WYMIARY W ŚWIETLE MURU Ho (cm)	245	200	205	205	205	205	205	205	205	205	200	

	lewe	prawe	lewe	prawe	lewe	prawe	lewe	prawe	lewe	prawe	lewe	prawe	lewe	prawe	dwuskrzydłowe symetryczne	lewe	prawe	lewe	prawe	lewe	prawe	lewe	prawe
PARTER						1	1		1			1	1				1		1		1		1
PIĘTRO 1		1																					
PIĘTRO 2				1																			
RAZEM SZTUK	1		1		1		1		1		1		1		1	1		1		1		1	
UWAGI	drzwi z naświetlami bocznymi i górnym drzwi i naświetla o odporn. ogniowej EI 30 z samozamykaczem szersze skrzydło min. 90cm w świetle		drzwi o odporn. ognlowej EI 30 skrzydło min. 90cm w świetle z samozamykaczem		drzwi ocieplone U max < 1,3 W/(m²x K) szersze skrzydło min. 90cm w świetle z samozamykaczem		drzwi dopasowane do istniejącej stolarki okiennej ocieplone U max < 1,3 W/(m²x K) szersze skrzydło min. 90cm w świetle z samozamykaczem		drzwi dopasowane do istniejącej stolarki okiennej ocieplone U max < 1,3 W/(m²x K) szersze skrzydło min. 90cm w świetle z samozamykaczem		drzwi ocieplone U max < 1,3 W/(m²x K) szersze skrzydło min. 90cm w świetle z samozamykaczem		drzwi ocieplone U max < 1,3 W/(m²x K) z naświetlem dopasowane do Istnlejącej stolarki okiennej szersze skrzydło min. 90cm w świetle		drzwi dopasowane do istniejącej stolarki okiennej ocieplone U max < 1,3 W/(m²x K) skrzydła min. 90cm w świetle		drzwi ocieplone U max < 1,3 W/(m²x K) drzwl otwlerane automatycznle w systemie oddymiania szersze skrzydło min. 90cm w świetle		drzwi dopasowane do istniejącej stolarki okiennej U max < 1,3 W/(m²x K) szersze skrzydło min. 90cm w świetle		drzwi do kotłownl min. 90cm w świetle U max < 1,3 W/(m²x K) Od wewnątrz pomieszczenia zamknięcie bezklamkowe otwlerające slę z kotlownl pod naciskiem drzwi z progiem wys. 5 cm		drzwi dopasowane do istniejącej stolarki okiennej ocieplone U max < 1,3 W/(m²x K)	

NAZWA I ADRES OBIEKTU BUDOWLANEGO	CENTRUM BADAŃ I EDUKACJI STATYSTYCZNEJ JACHRANKA 81, 05-140 SEROCK	NR RYS 12
TYTUŁ RYSUNKU	WYKAZ STOLARKI DRZWIOWEJ	
PROJEKTANCI:		listopad 2017
ARCHITEKTURA I KONSTRUKCJA	mgr Inż.arch. Andrzej Grajter upr.proj.arch. Nr BŁ/13/90	
ARCHITEKTURA	mgr Inż.arch. Małgorzata Karpowlcz	

ZESTAWIENIE STOLARKI OKIENNEJ

rodzaj wyrobu		okno O1	okno O2	okno O3	okno O4	okno O5
SCHEMAT			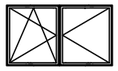			
WYMIARY W ŚWIETLE MURU	So (cm)	150	233	120/120	78/140	
	Ho (cm)	150	140			
RAZEM SZTUK		1	1	1	1	
UWAGI		U max < 0,9 W/(m²x K)	okno o odporn. ogniowej EI 60 U max < 0,9 W/(m²x K)	okno oddymiające do dachu płaskiego w systemie oddymiania	okno połaciowe	wymiana okna istniejącego na okno o odporn. ogniowej EI 60 U max < 0,9 W/(m²x K)

UWAGA!

PRZED ZAMAWIANIEM STOLARKI NALEŻY SPRAWDZIĆ WYMIARY W NATURZE
NA SCHEMATACH POKAZANO OKNA W WIDOKU OD ZEWNĄTRZ

NAZWA I ADRES OBIEKTU BUDOWLANEGO	CENTRUM BADAŃ I EDUKACJI STATYSTYCZNEJ JACHRANKA 81, 05-140 SEROCK	NR RYS 13
TYTUŁ RYSUNKU	WYKAZ STOLARKI OKIENNEJ	
PROJEKTANCI:		listopad 2017
ARCHITEKTURA I KONSTRUKCJA	mgr inż.arch. Andrzej Grajter upr.proj.arch. Nr BŁ/13/90	
ARCHITEKTURA	mgr inż.arch. Małgorzata Karpowicz	

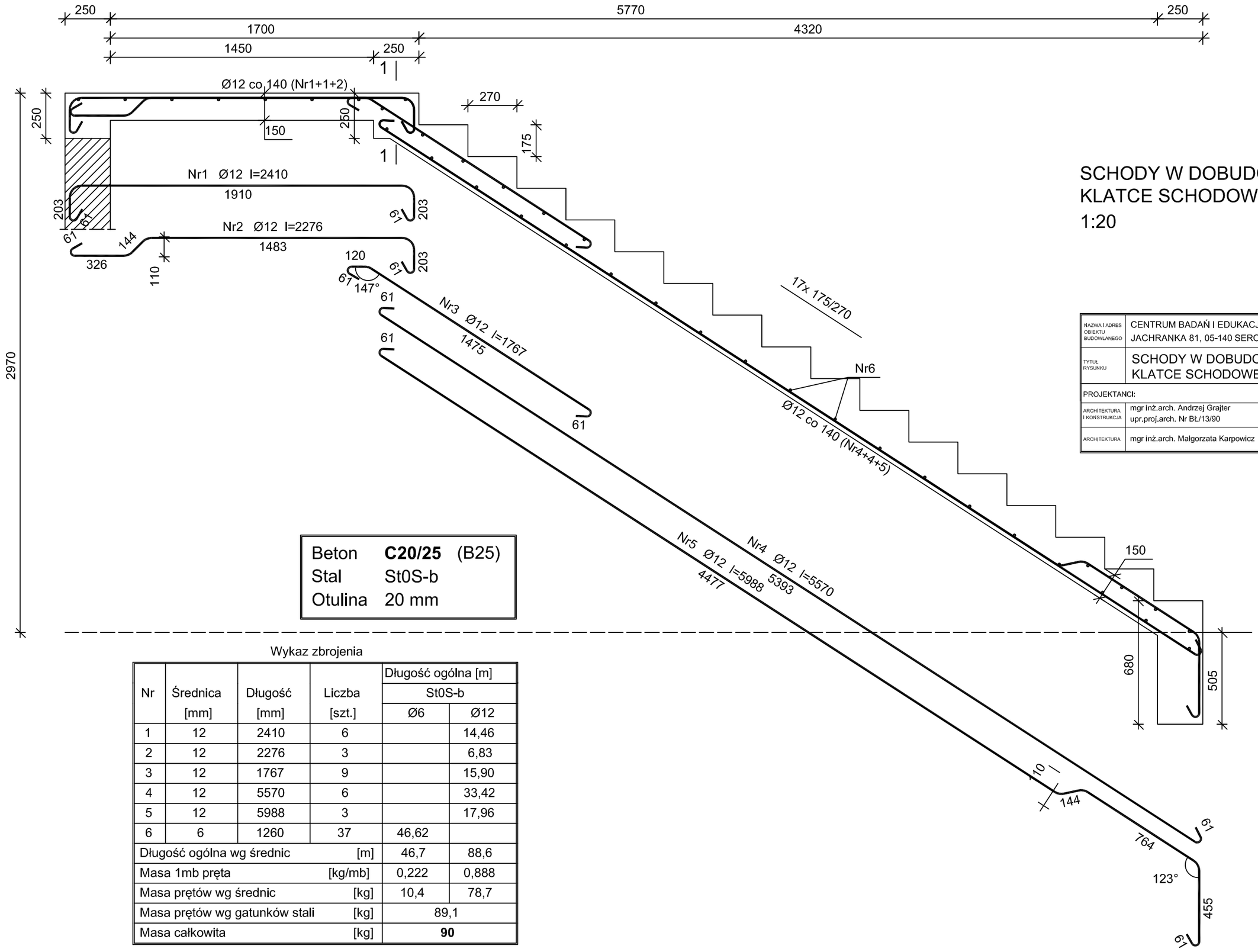

SCHODY W DOBUDOWANEJ KLATCE SCHODOWEJ

1:20

NAZWA I ADRES OBIEKTU BUDOWLANEGO	CENTRUM BADAŃ I EDUKACJI STATYSTYCZNEJ JACHRANKA 81, 05-140 SEROCK	NR RYS 14
TYTUŁ RYSUNKU	SCHODY W DOBUDOWANEJ KLATCE SCHODOWEJ	SKALA 1:20
PROJEKTANCI:		listopad 2017
ARCHITEKTURA I KONSTRUKCJA	mgr inż.arch. Andrzej Grajter upr.proj.arch. Nr BŁ/13/90	
ARCHITEKTURA	mgr inż.arch. Małgorzata Karpowicz	

Beton	**C20/25**	(B25)
Stal	St0S-b	
Otulina	20 mm	

Wykaz zbrojenia

Nr	Średnica [mm]	Długość [mm]	Liczba [szt.]	Długość ogólna [m] St0S-b Ø6	Długość ogólna [m] St0S-b Ø12
1	12	2410	6		14,46
2	12	2276	3		6,83
3	12	1767	9		15,90
4	12	5570	6		33,42
5	12	5988	3		17,96
6	6	1260	37	46,62	
Długość ogólna wg średnic			[m]	46,7	88,6
Masa 1mb pręta			[kg/mb]	0,222	0,888
Masa prętów wg średnic			[kg]	10,4	78,7
Masa prętów wg gatunków stali			[kg]	89,1	
Masa całkowita			[kg]	**90**	

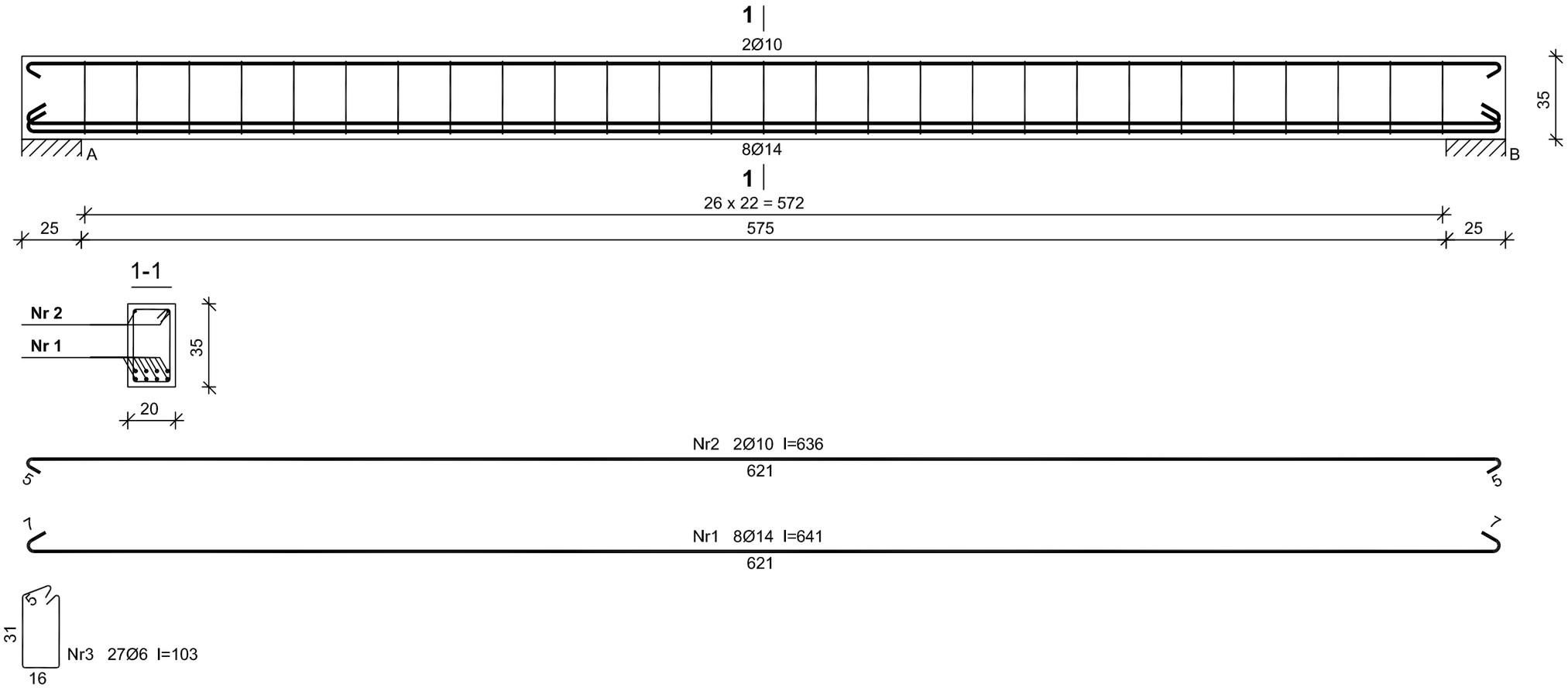

Beton	**B25** (C20/25)
Stal	St0S-b
Otulina	20 mm

Wykaz zbrojenia

Nr	Średnica [mm]	Długość [cm]	Liczba [szt.]	Długość ogólna [m] St0S-b Ø6	Ø10	Ø14
1.	14	641	8			51,28
2.	10	636	2		12,72	
3.	6	103	27	27,81		
Długość ogólna wg średnic			[m]	27,9	12,8	51,3
Masa 1mb pręta			[kg/mb]	0,222	0,617	1,208
Masa prętów wg średnic			[kg]	6,2	7,9	62,0
Masa prętów wg gatunków stali			[kg]	76,1		
Masa całkowita			[kg]	**77**		

Poz.1.1
Podciąg w kotłowni
1:20

NAZWA I ADRES OBIEKTU BUDOWLANEGO	CENTRUM BADAŃ I EDUKACJI STATYSTYCZNEJ JACHRANKA 81, 05-140 SEROCK	NR RYS 15
TYTUŁ RYSUNKU	Podciąg w kotłowni	SKALA 1:20
PROJEKTANCI:		listopad 2017
ARCHITEKTURA I KONSTRUKCJA	mgr inż.arch. Andrzej Grajter upr.proj.arch. Nr BŁ/13/90	
ARCHITEKTURA	mgr inż.arch. Małgorzata Karpowicz	

Ł-1

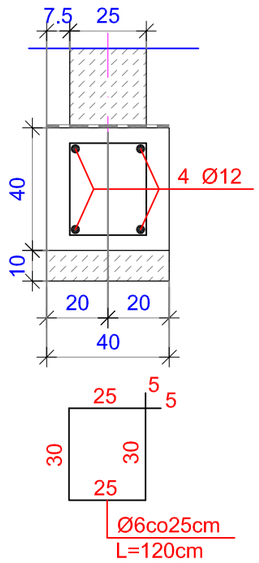

	B25 (C20/25)
Stal	St0S-b
	34GS
Otulina	20 mm

Wykaz zbrojenia na mb wieńca

Nr	Średnica [mm]	Długość [cm]	Liczba [szt.]	Długość ogólna [m] St0S-b Ø6	Długość ogólna [m] 34GS Ø12
	12	100	4		4,00
	6	120	6	7,2	
Długość ogólna wg średnic			[m]	7,2	4,0
Masa 1mb pręta			[kg/mb]	0,222	0,888
Masa prętów wg średnic			[kg]	1,6	3,6
Masa prętów wg gatunków stali			[kg]	1,6	3,6
Masa całkowita			[kg]	**5,2**	

W -1 WIENIEC

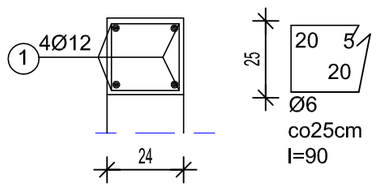

Beton	**B25** (C20/25)
Stal	St0S-b
	34GS
Otulina	20 mm

Wykaz zbrojenia na mb wieńca

Nr	Średnica [mm]	Długość [cm]	Liczba [szt.]	Długość ogólna [m] St0S-b Ø6	Długość ogólna [m] 34GS Ø12
	12	100	4		4,00
	6	90	6	5,46	
Długość ogólna wg średnic			[m]	5,5	4,0
Masa 1mb pręta			[kg/mb]	0,222	0,888
Masa prętów wg średnic			[kg]	1,2	3,6
Masa prętów wg gatunków stali			[kg]	1,2	3,6
Masa całkowita			[kg]	**4,8**	

ŁAWY I WIEŃCE
1:20

NAZWA I ADRES OBIEKTU BUDOWLANEGO	CENTRUM BADAŃ I EDUKACJI STATYSTYCZNEJ JACHRANKA 81, 05-140 SEROCK	NR RYS 16
TYTUŁ RYSUNKU	ŁAWY I WIEŃCE	SKALA 1:20
PROJEKTANCI:		listopad 2017
ARCHITEKTURA I KONSTRUKCJA	mgr inż.arch. Andrzej Grajter upr.proj.arch. Nr BŁ/13/90	
ARCHITEKTURA	mgr inż.arch. Małgorzata Karpowicz	

OBLICZENIA STATYCZNO-WYTRZYMAŁOŚCIOWE PŁYTY KRZYŻOWO ZBROJONEJ

©1995-2010 SPECBUD Gliwice

Użytkownik: Projektowanie Architektoniczne Andrzej Grajter

Autor:
Tytuł:

Szkic zbrojenia:

Kierunek x:

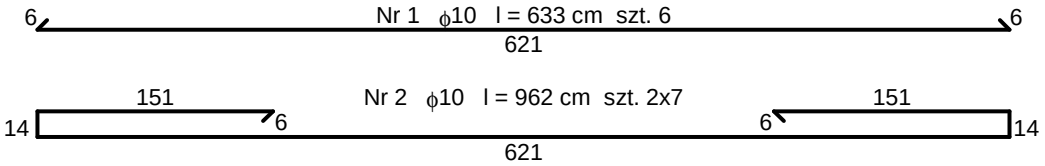

Kierunek y:

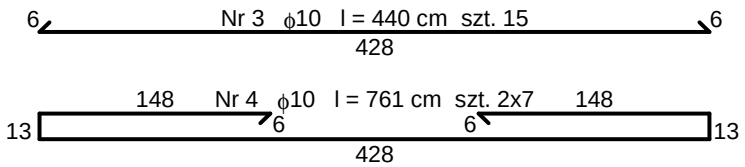

Zbrojenie naroży dołem:

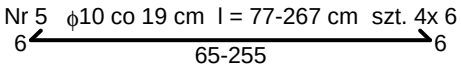

Schemat rozmieszczenia prętów (dołem i górą):

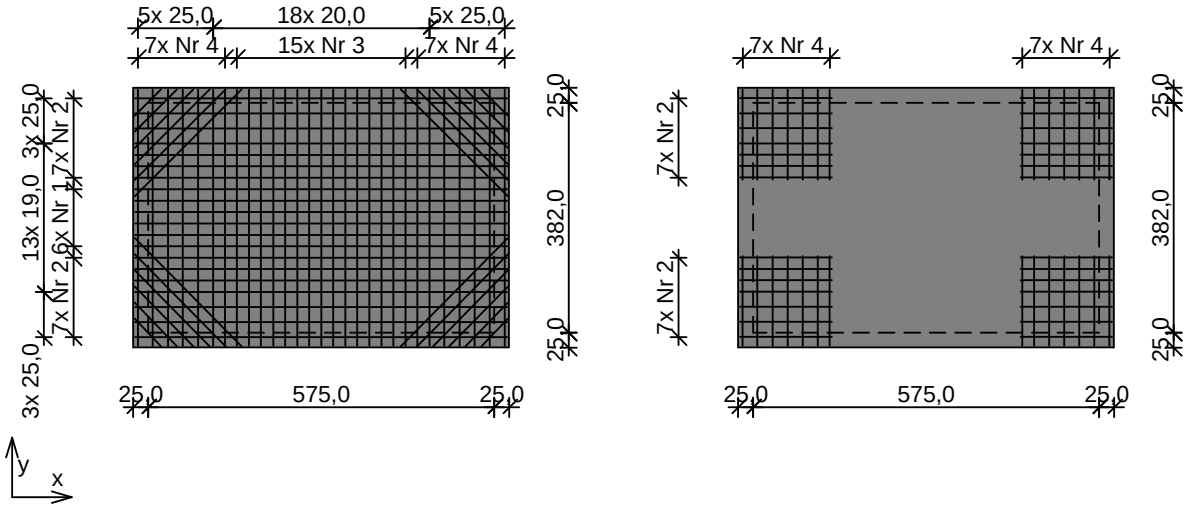

Wykaz zbrojenia

Nr	Średnica [mm]	Długość [cm]	Liczba [szt.]	St0S-b ϕ10
1.	10	633	6	37,98
2.	10	962	14	134,68
3.	10	440	15	66,00
4.	10	761	14	106,54

5.	10	255	4	10,20
	10	217	4	8,68
	10	179	4	7,16
	10	141	4	5,64
	10	103	4	4,12
	10	65	4	2,60
			Długość wg średnic [m]	383,6
			Masa 1mb pręta [kg/mb]	0,617
			Masa wg średnic [kg]	236,7
			Masa wg gatunku stali [kg]	237,0
			Razem [kg]	**237**

koniec wydruku

PROJEKTOWANE WEJŚCIE
DO: B 0.01 JADALNIA I BUFET

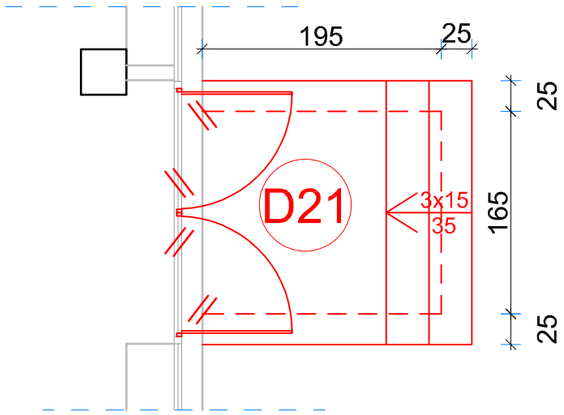

PROJEKTOWANE WEJŚCIE
DO: CZĘŚCI A - ELEWACJA POŁUDNIOWA

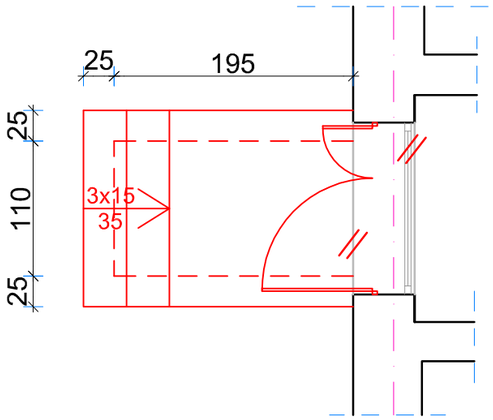

PROJEKTOWANE WEJŚCIE
DO: B 0.19 PROJEKTOWANA KOTŁOWNIA

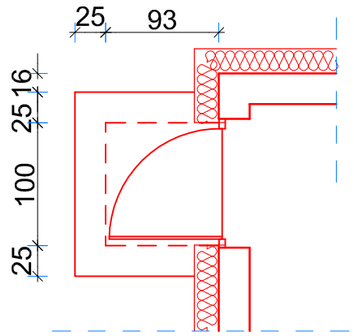

PROJEKTOWANE WEJŚCIE
DO: DS 0.3 KL. SCHOD.

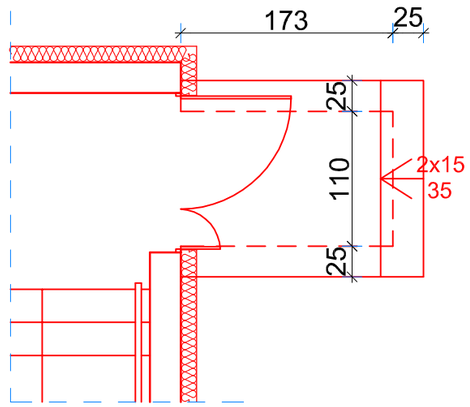

PROJEKTOWANE WEJŚCIE
DO: CZĘŚCI A - ELEWACJA ZACHODNIA

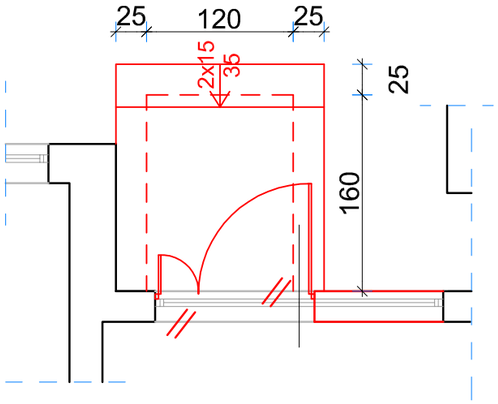

PROJEKTOWANE WEJŚCIE
DO: D 0.12 KAWIARNIA

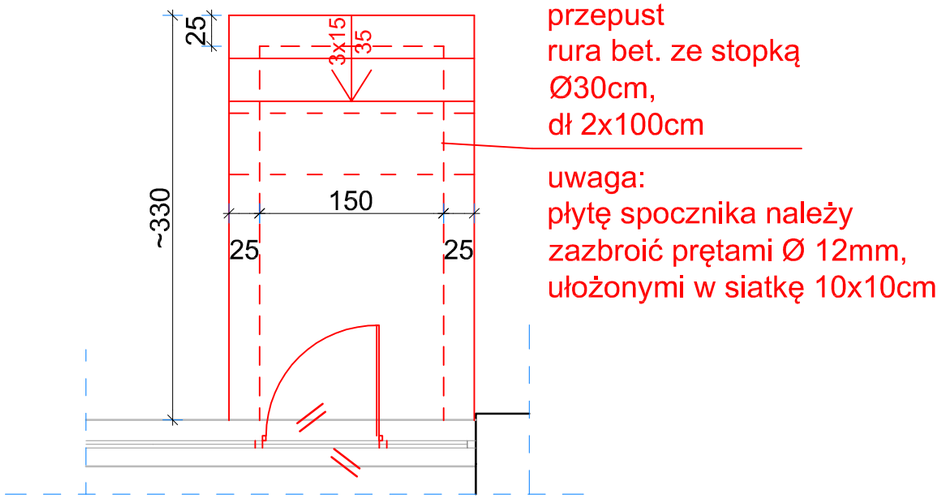

projektowane schody wejściowe -
- betonowe, wylewane na gruncie
- fundament betonowy, wylewany, posadowiony na gł. 100 cm poniżej poziomu terenu
- izolacja pionowa - bitumiczna masa hydrofobowa
- izolacja pozioma - 2x folia budowlana
- nawierzchnia - gres antypoślizgowy

PROJEKTOWANY PODJAZD PRZED WEJŚCIEM GŁÓWNYM

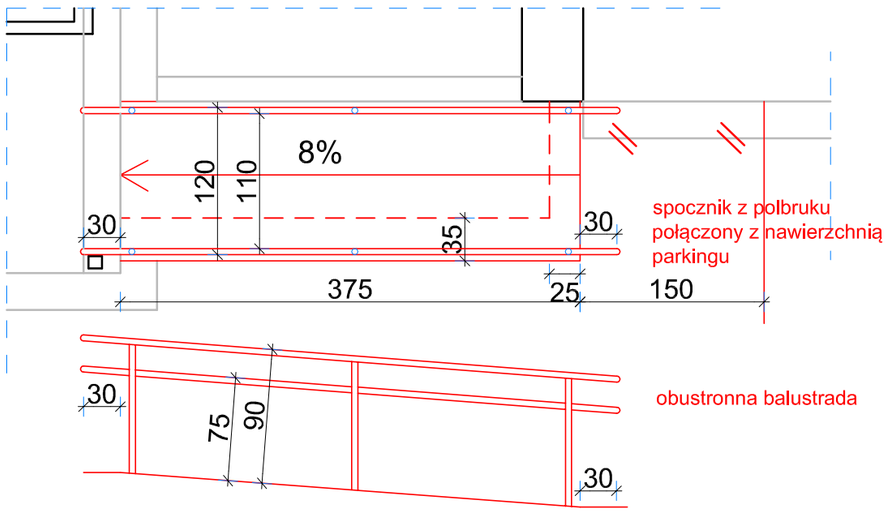

projektowany podjazd przed wejściem głównym -
- betonowy, wylewany na gruncie
- fundament betonowy, wylewany, posadowiony na gł. 100 cm poniżej poziomu terenu
- izolacja pionowa - bitumiczna masa hydrofobowa
- izolacja pozioma - 2x folia budowlana
- nawierzchnia - gres antypoślizgowy

NAZWA I ADRES OBIEKTU BUDOWLANEGO	CENTRUM BADAŃ I EDUKACJI STATYSTYCZNEJ JACHRANKA 81, 05-140 SEROCK	NR RYS 18
TYTUŁ RYSUNKU	SCHODY ZEWNĘTRZNE	SKALA 1:50
PROJEKTANCI:		listopad 2017
ARCHITEKTURA I KONSTRUKCJA	mgr inż.arch. Andrzej Grajter upr.proj.arch. Nr BŁ/13/90	
ARCHITEKTURA	mgr inż.arch. Małgorzata Karpowicz	