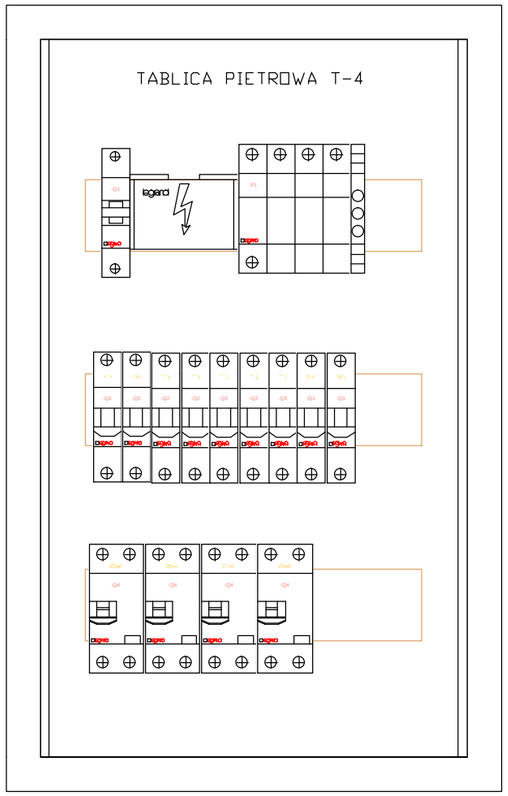

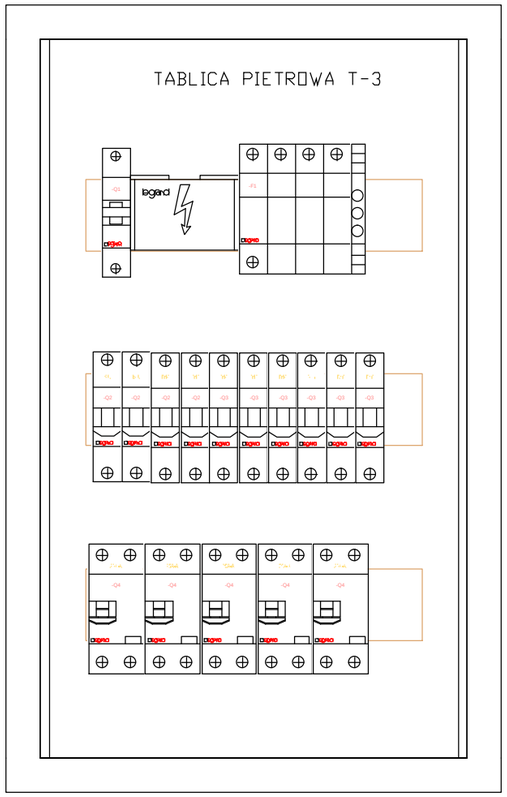

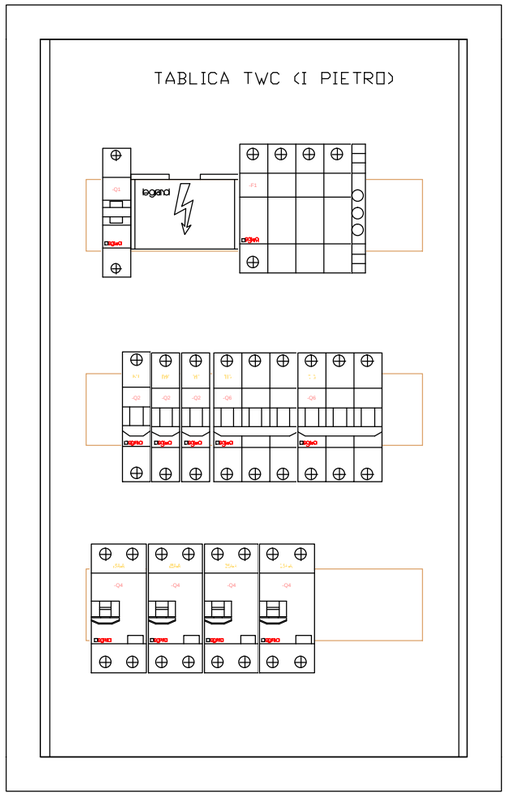

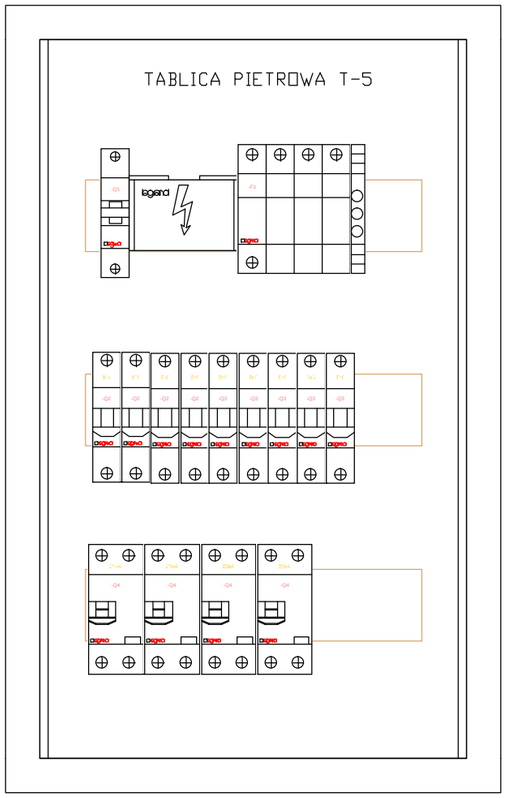

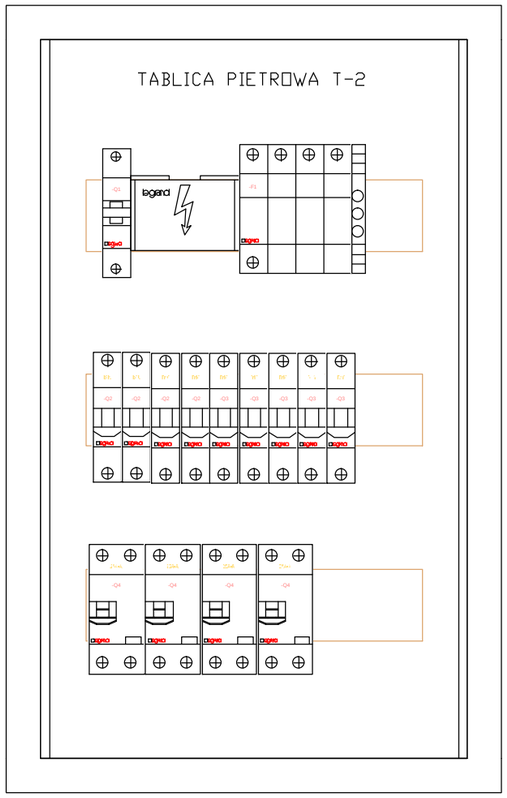

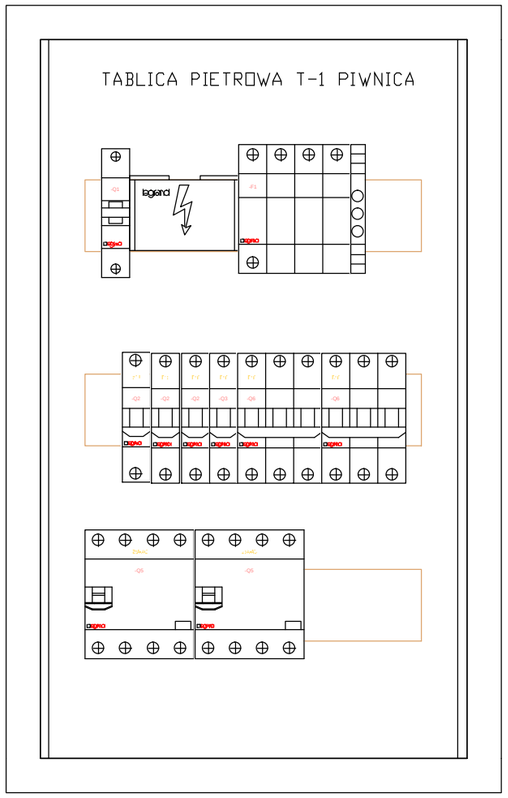

WYKONAWCA WINIEN NA ROBOCZO UZGODNIĆ RODZAJ TABLIC PIETROWYCH (PRODUCENTA). W OPRACOWANIU PRZYJĘTO TABLICE PIĘTROWE 3X12 FIRMY LEGRAND. ROZMIESZCZENIE APARTURY ROZDZIELCZEJ I ZABEZPIECZENIOWEJ MOŻE BYĆ INDYWIDUALNIE DOPRANE W TRAKCIE REALIZACJI ZADANIA.UWZGLĘDNIONO EWENTUALNĄ REZERWE DLA DODATKOWYCH ODBIOROW.BLOK ROZDZIELCZY(LISTWA ZACISKOWA) PRZY ZASILANIY PRZEWODEM TYPU 4x25ALymm2 WINIEN UMOŻLIWIAĆ PODŁĄCZENIE PRZEWODOW DO ZASILANIA NASTĘPNEJ TABLICY.

NAZWA OPRACOWANIA

Projekt wykonawczy modernizacji tablic pietrowychi i wymiany SZF Wojewódzkiego Urzędu Statystycznego w Lublinie

Wojewódzki Urząd Statystyczny w Lublinie
Lublin, ul. Leszczyńskiego

Funkcja	Imiń i nazwisko	Data	Podpis
[illegible]	mgr inŪRyszard KuŠmirek upr.bud.266/Lb/99	2022.05	
[illegible]	mgr inŪEugeniusz Soğan upr.bud.1604/Lb/92	2022.05	

STUDIUM OPRACOWANIA

PROJEKT BUDOWLANO_WYKONAWCZY

STANDA ELEKTRYCZNA

Nazwa rysunku

Widok tablic pietrowych – stan projektowany

Nr rys.

3

Lublin, maj 2022

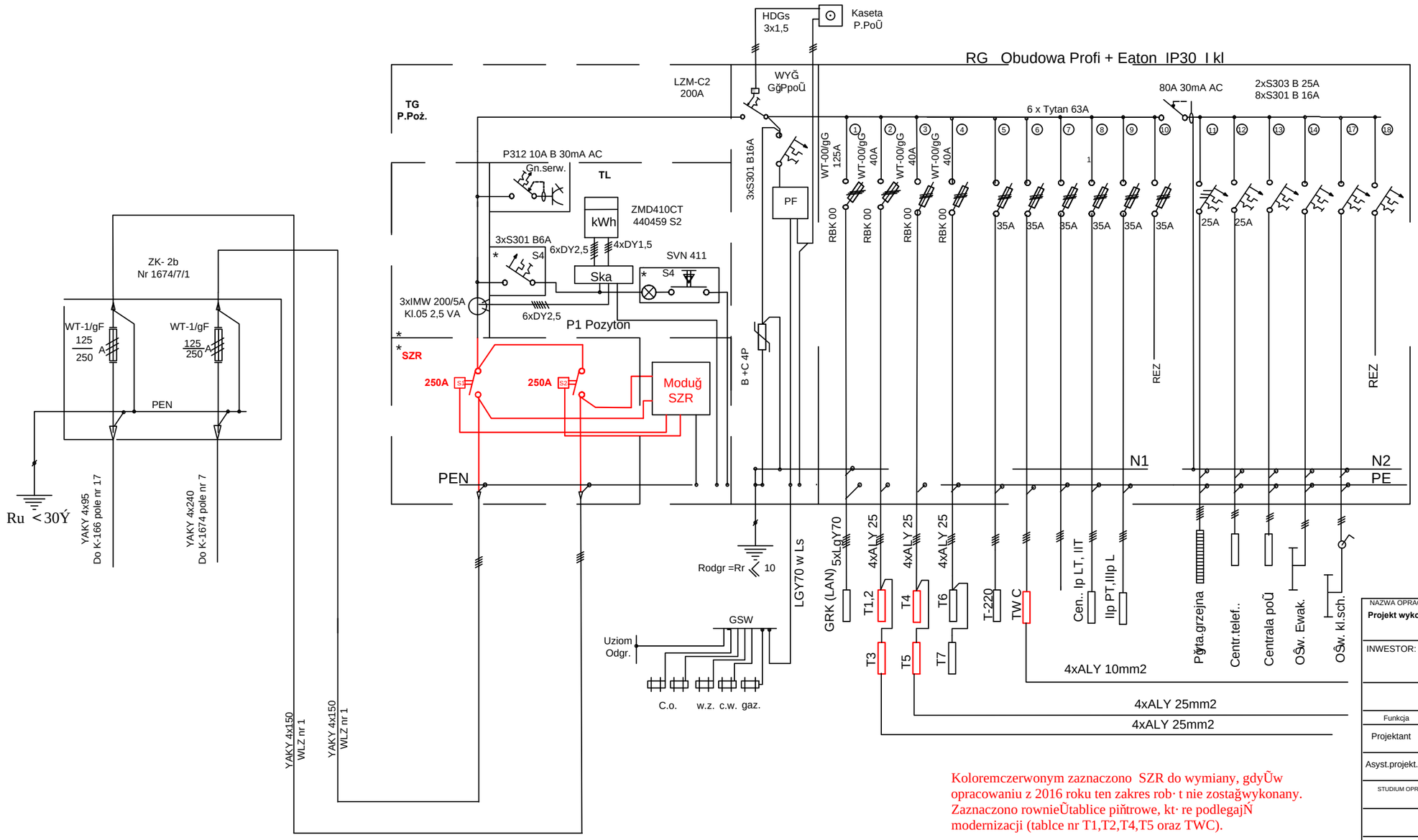

Koloremczerwonym zaznaczono SZR do wymiany, gdyÜw opracowaniu z 2016 roku ten zakres rob· t nie zostağwykonany. Zaznaczono rownieÜtablice piňtrowe, kt· re podlegajŃ modernizacji (tablce nr T1,T2,T4,T5 oraz TWC).

Układ sieci : TN-C-S

NAZWA OPRACOWANIA **Projekt wykonawczy modernizacji tablic pietrowychi i wymiany SZR Wojewódzkiego Urzędu Statystycznego w Lublinie**			
INWESTOR: **Wojewódzki Urząd Statystyczny w Lublinie Lublin, ul. Leszczyńskiego**			
ZESPČ ĞAUTORSKI			
Funkcja	Imiň i nazwisko	Data	Podpis
Projektant	mgr inÜRyszard KuŜnirek upr.bud.266/Lb/99	2022.05	
Asyst.projekt.	mgr inÜEugeniusz Soğan upr.bud.1604/Lb/92	2022.05	
STUDIUM OPRACOWANIA **PROJEKT BUDOWLANO_WYKONAWCZY**			
BRANŻA ELEKTRYCZNA			
Nazwa rysunku **Schemat ideowy zasilania – stan istniejący**			Nr rys. 1
Lublin, maj 2022			

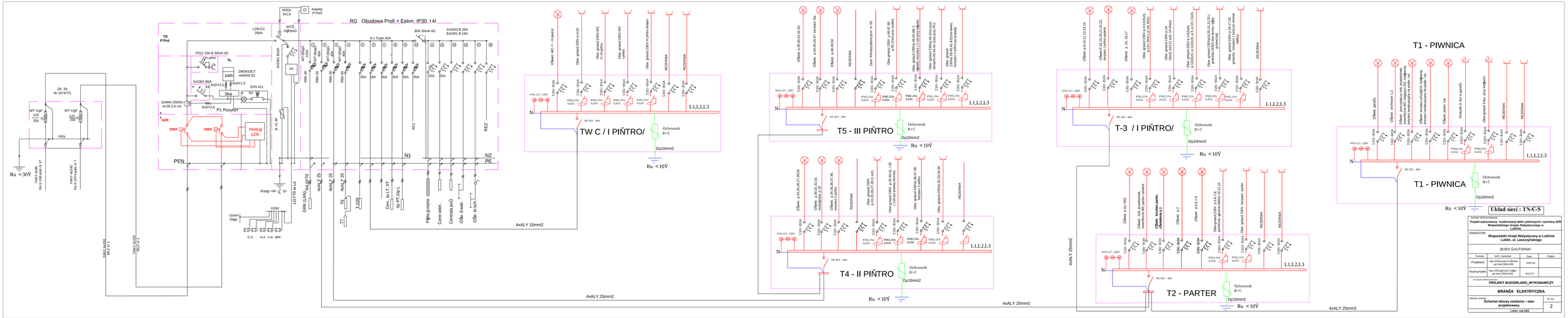
RG Obudowa Profi + Eaton IP20 I kl
TG P.Poż.
ZK- 2b Nr 167471
WT-1/gF 125 250
PEN
Ru < 30Ý
VWY 4x16 Do Uziomowania 17
VWY 4x16 Do Uziomowania 17
VREX 4x120 WLZ # 1
VREX 4x120 WLZ # 1
HDGs 3x1,5
Kaseta P.PoG
WYG G(grpoG)
L2M-C2 200A
P312 10A B 30mA AC
Do sterow.
TL
ZMD410CT 440459 S2
kWh
3x5301 86A
6xDY1,5
6xDY2,5
Ska
SVN 411
3xMW 2005A KI:05-2,5 VA
P1 Pozyton
SZR
250A
250A
Moduł SZR
B +C-IP
3x5301 616A
PF
RBS 00
wT 00gG 20A
wT 00gG 20A
wT 00gG 20A
wT 00gG 20A
wT 00gG 20A
wT 00gG 20A
wT 00gG 20A
wT 00gG 20A
wT 00gG 20A
wT 00gG 20A
wT 00gG 20A
wT 00gG 20A
6 x Tytan 63A
80A 30mA AC
2x5303 B 25A
8x5301 B 16A
25A
REZ
N1
N2
PE
Rodgr +Rz ≤ 10
LGY70 w LS
GDR (LAN) 3xLgY70
4xALY 25
4xALY 25
T6
T7
T-220
Czujn. ip LT, JIT
Ap PT-Hip L
Pyta grzejna
Centr.telef.
Centrala poŻ
Ok. Ewak.
Ok. ik.Sch.
4xALY 10mm2
Uzom Odgr
GSW
C.o.
w.z. c.w. gaz.
Ochronnik B+C
Dy10mm2
Ru < 10Ý
TW C / I PIŃTRO/
T5 - III PIŃTRO
T4 - II PIŃTRO
T-3 / I PIŃTRO/
T2 - PARTER
T1 - PIWNICA
L1,L2,L3
N
4xALY 25mm2
4xALY 25mm2
4xALY 25mm2
4xALY 25mm2
Układ sieci : TN-C-S
NAZWA OPRACOWANIA
Projekt wykonawczy modernizacji tablic piętrowych i wymiany SZR Województwo Lubelskie Urząd Statystyczny w Lublinie
INWESTOR
Wojewódzki Urząd Statystyczny w Lublinie Lublin, ul. Leszczyńskiego
ZESPÓŁ ĆAUTORSKI
Funkcja | Imię i nazwisko | Data | Podpis
Projektant | mgr inŻ.Dariusz Kuźbiński upr.leub.2066/p/09 | 2022.05.
Asystent projekt. | mgr inŻ.Dariusz Sojka upr.leub.1404/L/00 | 2022.05.
STADIUM OPRACOWANIA
PROJEKT BUDOWLANO_WYKONAWCZY
BRANŻA ELEKTRYCZNA
Nazwa rysunku
Schemat Ideowy zasilania – stan projektowany
Nr rys.
2
Lublin, maj 2022