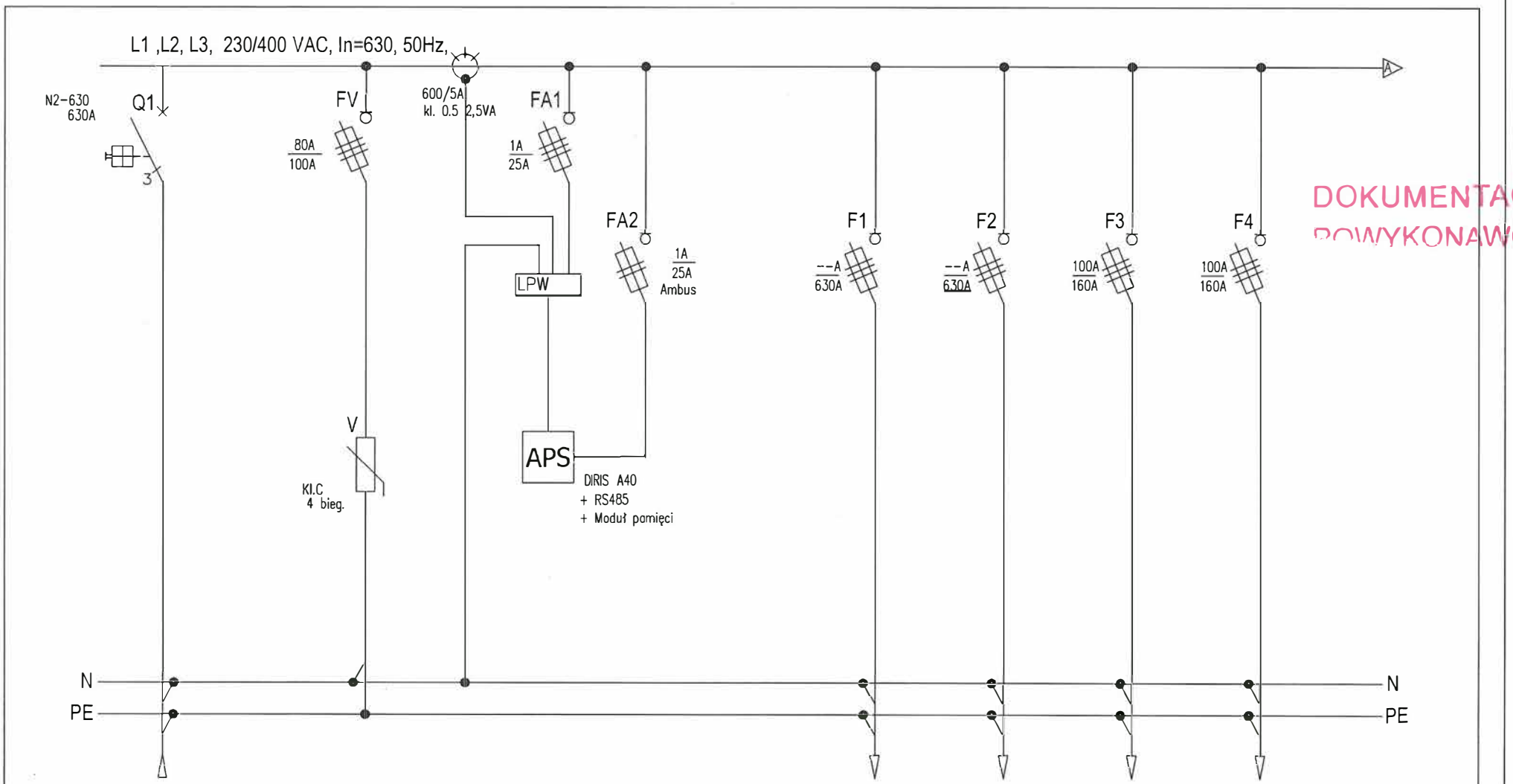

DOKUMENTACJA
POWYKONAWCZA

Nazwa.	Zasilanie z Rups	Ochrona przeciwprzepięciowa	Miernik parametrów sieci	---			
Po [kW]	220			----			
Kabel	4x YKY 1x240+ YKY 1x120					istn. YKY 5x50	istn. YKY 5x50
Opis				REZERWA	REZERWA	Sala komp. mała blok C komputery	Sala komp. blok C Tap

Projektował		Temat: **Modernizacja układu zasilania** Rozdzielnica RCPC	
Sprawdził		Obiekt: Główny Urząd Statystyczny Al. Niepodległości 208, 00-925 Warszawa	Strona:
DATA	30.07.2014		nr. rys 7.2

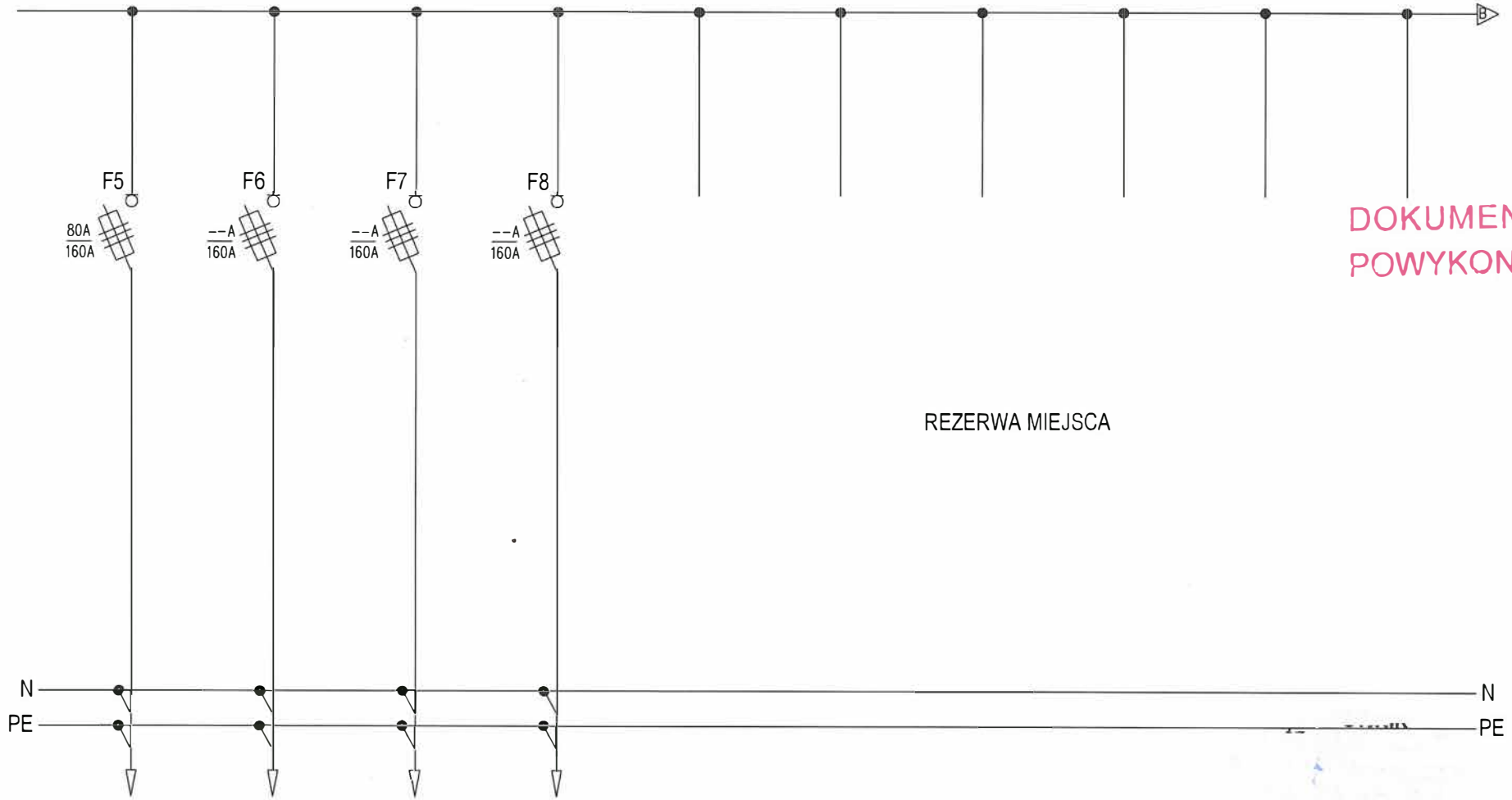

DOKUMENTACJA
POWYKONAWCZA

Nr obwodu										
Pom.										
Kabel										
Opis	REZERWA	REZERWA	REZERWA	REZERWA						

Projektował		Temat: **Modernizacja układu zasilania** Rozdzielnica RCPC,	
Sprawdził		Obiekt: Główny Urząd Statystyczny Al. Niepodległości 208, 00-925 Warszawa	Strona:
DATA	30.07.2014		nr. rys 7.2

Obudowa i aparaty oraz system z pełnymi badaniami typu X ENERGY np prod EATON
forma zabudowy 4B pole zasilające 3B pola odpływowe

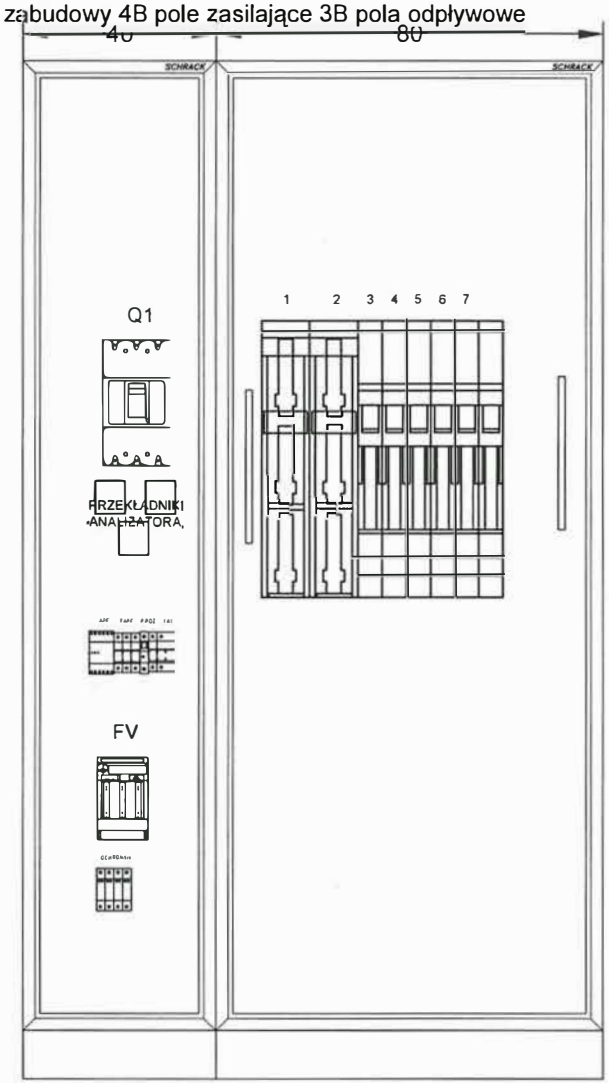

DOKUMENTACJA
POWYKONAWCZA

Projektował		Temat:	**Modernizacja układu zasilania** Rozdzielnica RCPC,
Sprawdził		Obiekt:	Główny Urząd Statystyczny Al. Niepodległości 208, 00-925 Warszawa
DATA	30.07.2014	Strona:	nr. rys 7.2