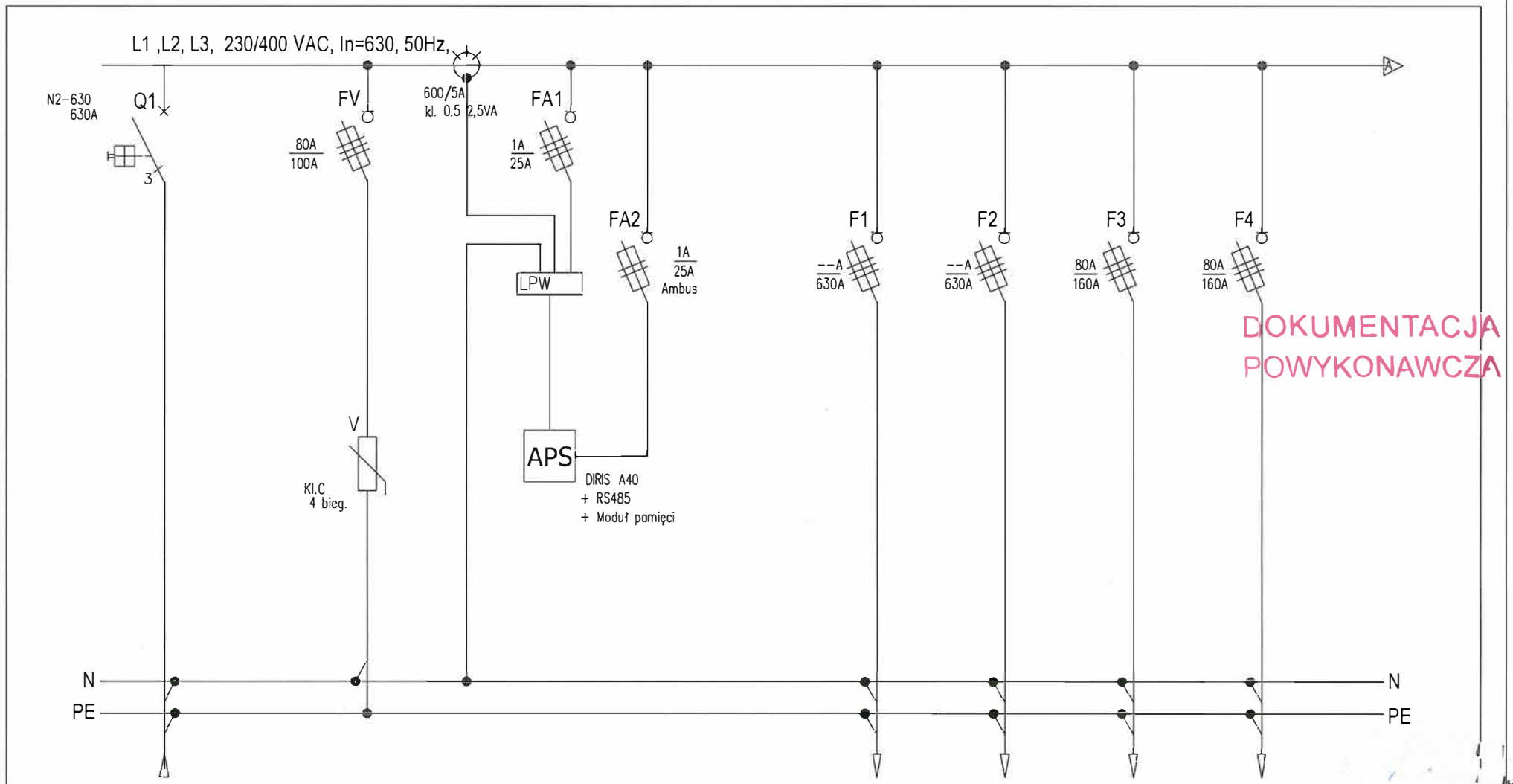

DOKUMENTACJA
POWYKONAWCZA

Nazwa.	Zasilanie z Rups	Ochrona przeciwprzepięciowa	Miernik parametrów sieci	---			
Po [kW]	220			----			
Kabel	4x YKY 1x240+ YKY 1x120					istn. YKY 5x35	istn. YKY 5x35
Opis				REZERWA	REZERWA	Sala komp. blok A TApC2	TApC3

Projektował		Temat: **Modernizacja układu zasilania** Rozdzielnica RC1A	
Sprawdził		Obiekt: Główny Urząd Statystyczny Al. Niepodległości 208, 00-925 Warszawa	Strona:
DATA	30.07.2014		nr. rys 7.1

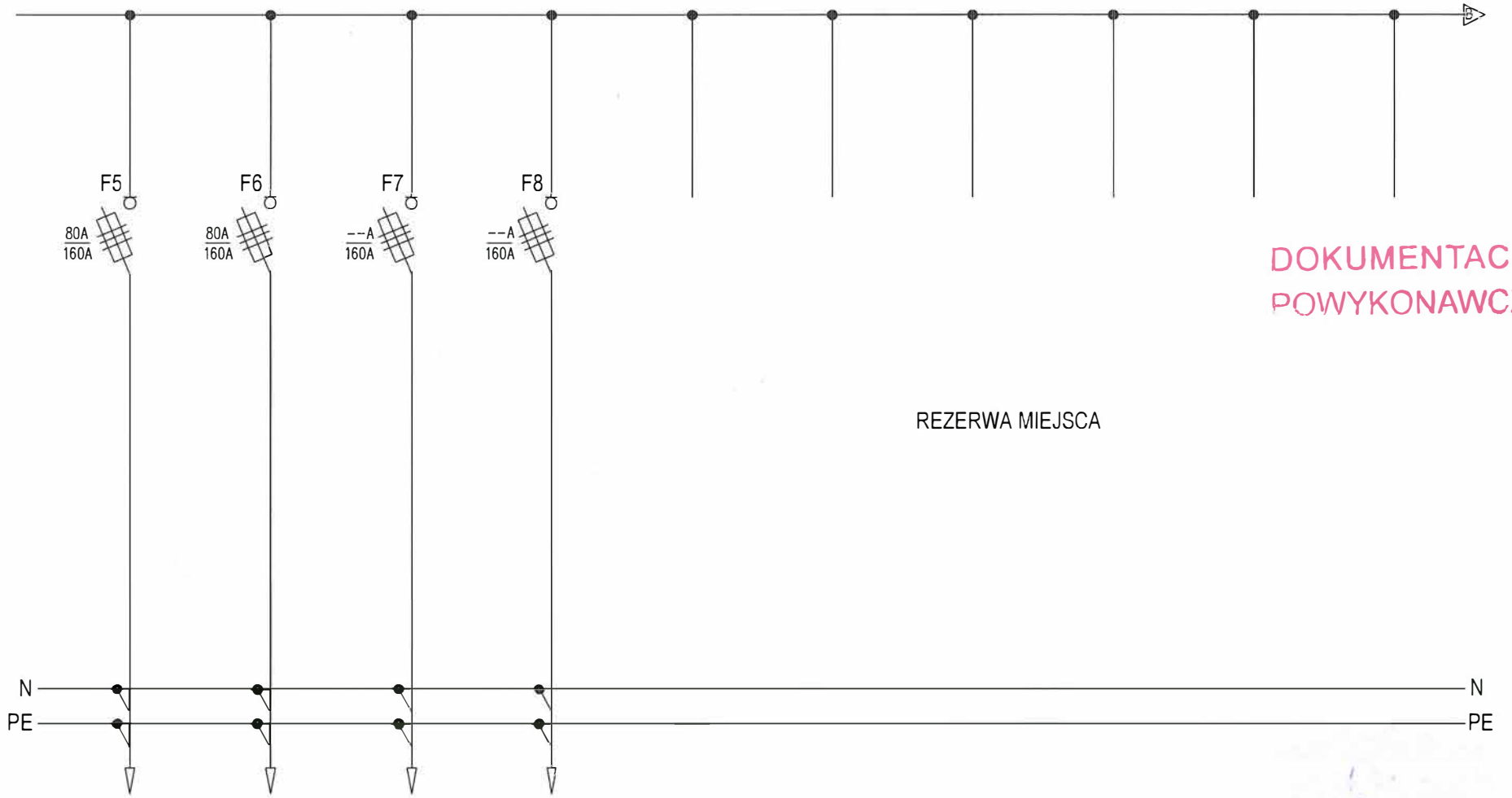

DOKUMENTACJA
POWYKONAWCZA

Nr obwodu										
Pom.										
Kabel	istn. YKY 5x35	istn. YKY 5x35								
Opis	Sala komp. blok A TApC1		REZERWA	REZERWA						

Projektował		Temat:	**Modernizacja układu zasilania** Rozdzielnica RC1A
Sprawdził		Obiekt:	Główny Urząd Statystyczny Al. Niepodległości 208, 00-925 Warszawa
DATA	30.07.2014	Strona:	nr. rys 7.1

Obudowa i aparaty oraz system z pełnymi badaniami typu X ENERGY np prod EATON
forma ząbudowy 4B pole zasilające 3B pola odpływowe

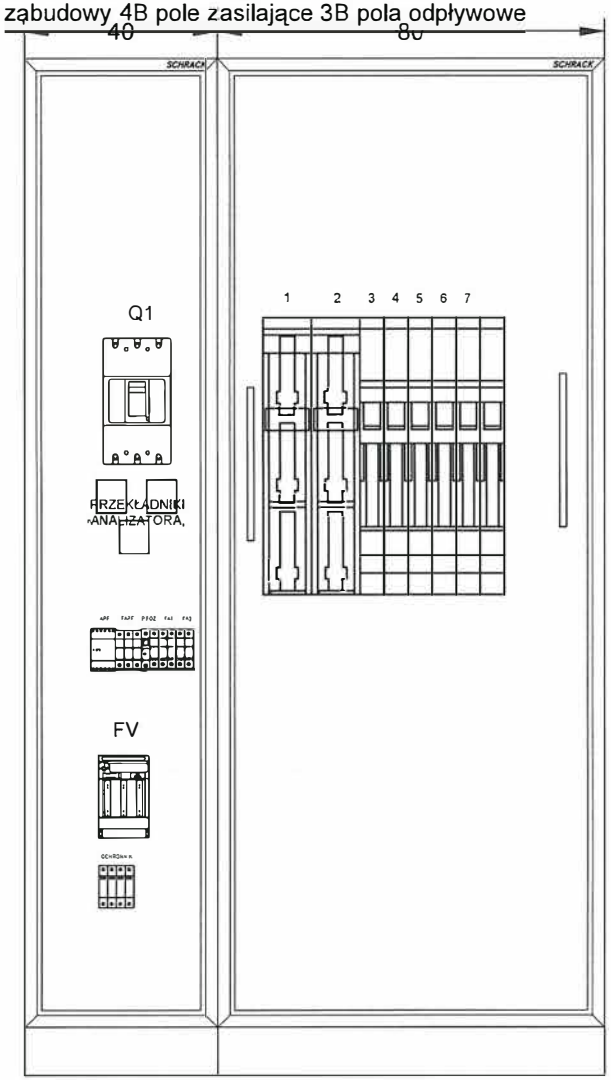

DOKUMENTACJA
POWYKONAWCZA

Projektował		Temat: **Modernizacja układu zasilania** Rozdzielnica RC1A	
Sprawdził		Obiekt: Główny Urząd Statystyczny Al. Niepodległości 208, 00-925 Warszawa	Strona: nr. rys 7.1
DATA	30.07.2014		